FICHA TÉCNICA

Produto: DOBRADIÇA CE **Série:** 74VB

CARACTERÍSTICAS:

Dobradiça de apoio num ponto;
De balanço, com abas redondas;
Indicada para porta corta-fogo;
Certificado de conformidade CE 1328-CPD-0044;
Aguenta 200.000 ciclos com 20kg de peso;
Difere para porta direita e porta esquerda.

MEDIDAS:

DIM	L (mm)	A (mm)	B (mm)
3.1/2"	89	19	43
4"	102	22	49

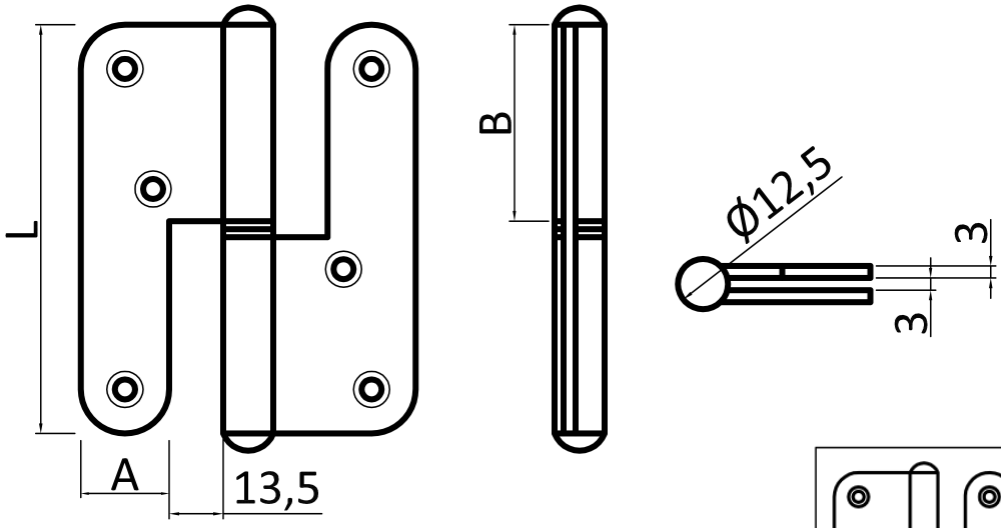

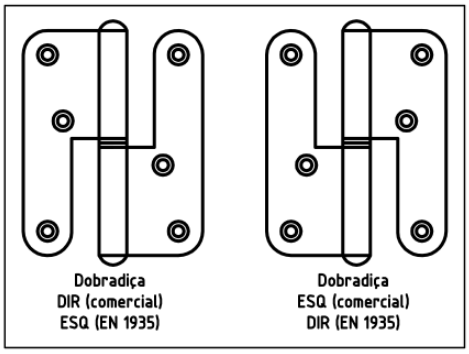

ACABAMENTOS:

MATÉRIA PRIMA / ACABAMENTOS	**LCR** Latão Cromado	**LPO** Latão Polido
Abas	Latão Cromado	Latão Polido (verniz epoxy)
Anilhas, Carrapetas		
Eixo	Aço Zincado azul trivalente	

CLASSIFICAÇÃO: EN 1935:2002 2 7 1 1 1 1 0 4